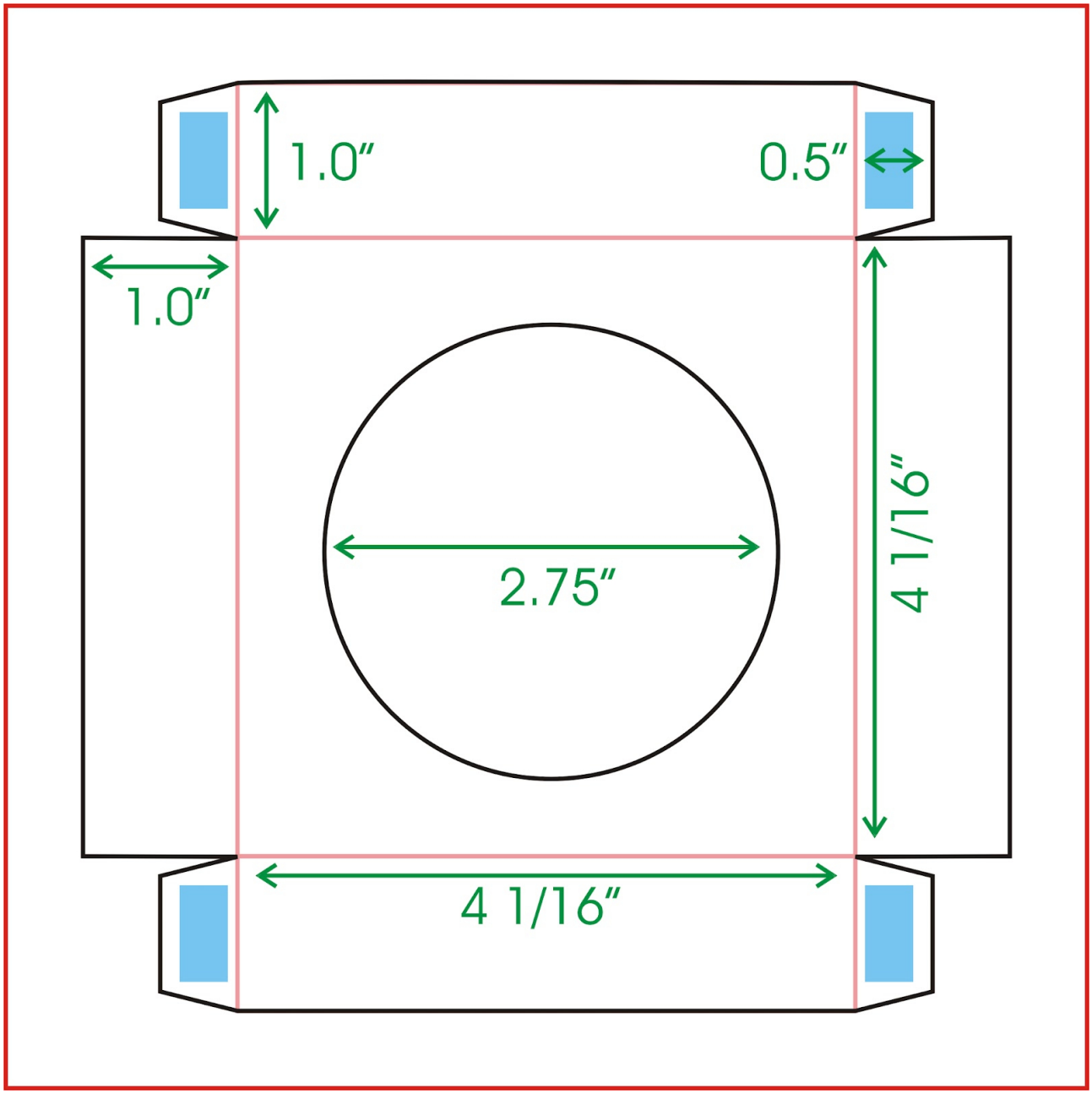
1.0″
0.5″
1.0″
2.75″
4 1/16″
4 1/16″